СЕНСОРНЫЕ ПАНЕЛИ ОПЕРАТОРА

Модель

OTP210-043E

Описание

Панели оператора Optimus Drive серии OTP210 - новое поколение сенсорных панелей оператора Optimus Drive, которые обладают высокой надежностью, разнообразным функционалом и широкими коммуникационными возможностями.

Мощный процессор обеспечивает быструю реакцию на нажатие, а современный экран обладает повышенной четкостью и имеет высокое разрешение. Панели оператора OTP210-043E оснащены резистивным экраном с диагональю 4,3" и имеют корпус из промышленного АБС-пластика.

Удобное расположение разъемов подключения в нижней части панели упрощают и ускоряют монтаж и ввод в эксплуатацию.

Внешний вид





Спецификация

Аппаратные параметры	Экран	4.3” 16:9 TFT ЖК дисплей
	Разрешение	800×480
	Цвет	16 бит
	Яркость	250 кд/м2
	Подсветка	LED
	Жизненный цикл дисплея	50000 ч
	Тип сенсора	4-проводной сенсорный резистивный экран
	ЦПУ	2-х ядерный ARM Cortex-A7 1 ГГц
	Память	128 Мб DDR3 + 128 Мб Flash
	Часы реального времени	Да
	Ethernet	1-канальный 10M/100M адаптивный
	Карта SD	Нет
	Порт USB	Type-C
	Способ загрузки программы	USB в режиме Slave USB накопитель (требуется адаптер)
	Последовательный порт связи	COM1: RS-232/RS-485/RS-422 COM2: RS-485 COM3: RS-232
	Угол обзора экрана (T/B/L/R)	80°/80°/80°/80°
Электрические характеристики	Номинальная мощность	< 5 Вт
	Напряжение питания	24 В пост. тока, рабочий диапазон 9 ~ 28 В пост. тока
	Защита	Защита от перенапряжения
	Макс. длительность пропадания питания	< 5 мс
	Стандарты CE & RoHS	Согласно стандартам EN61000-6-2:2005 и EN61000-6-4:2007, перенапряжение ± 1 кВ, групповой импульс ± 2 кВ, электростатический контакт 4 кВ и воздушный разряд 8 кВ Соответствует RoHS
Условия окружающей среды	Рабочая температура	0~50 °C
	Температура хранения	-20~60 °C
	Защита от УФ излучения	Не рекомендуется использовать в условиях сильного ультрафиолетового излучения (например, под прямыми солнечными лучами)
	Влажность	10 ~ 90% отн. (без конденсата)
	Вибростойкость	10 ~ 25 Гц (2G / 30 мин по осям X, Y и Z)
	Охлаждение	Естественное
Механические характеристики	Уровень защиты	Передняя панель соответствует IP65 (устанавливается в шкаф с плоской передней стенкой), задняя часть соответствует IP20
	Материал	Промышленный пластик
	Монтажные размеры	132 мм × 80 мм
	Габаритные размеры	138 мм × 86 мм × 32 мм
	Масса	Около 300 г

Подключение OTP210-043E

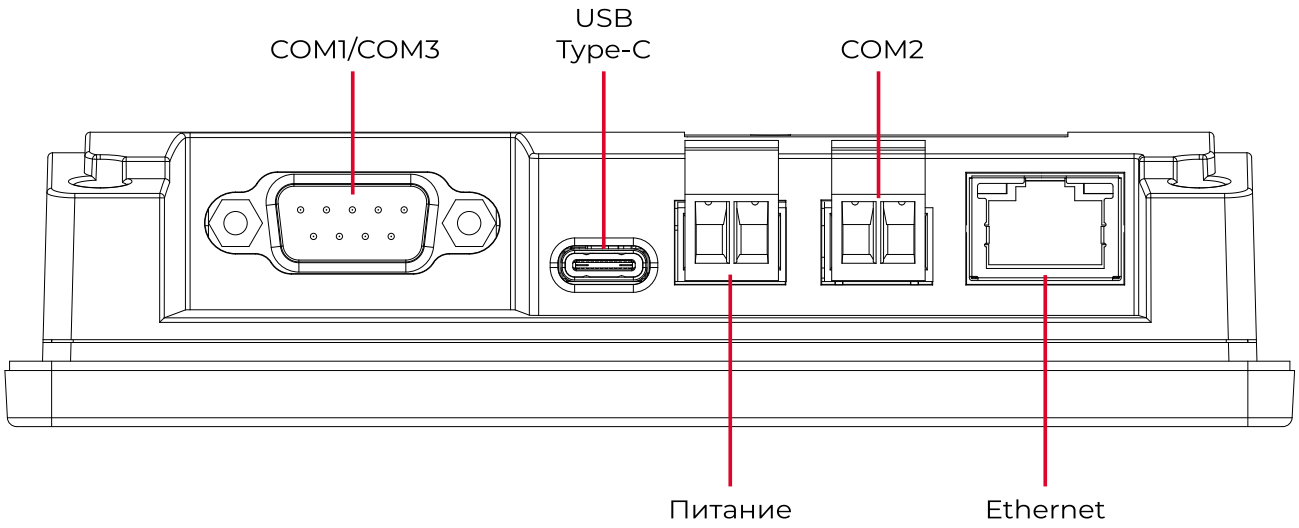

Последовательный порт DB9		
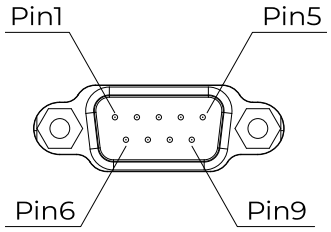	Pin 1	Rx-(B) (COM1 RS-422/RS-485-)
	Pin 2	RxD (COM1 RS-232)
	Pin 3	TxD (COM1 RS-232)
	Pin 4	Tx- (COM1 RS-422)
	Pin 5	GND
	Pin 6	Rx+(A) (COM1 RS-422/RS-485+)
	Pin 7	RxD (COM3 RS-232)
	Pin 8	TxD (COM3 RS-232)
	Pin 9	Tx+ (COM1 RS-422)
USB OTG (поддерживает режимы Master или Slave)		
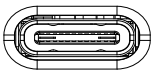	USB Type-C	Режим Slave: используется для загрузки и отладки программы
		Режим Master: используется для подключения USB-накопителя и других периферийных устройств (требуется переходной кабель типа C на USB типа A)
Клемма питания (контакт 1 ~ 2 слева направо)		
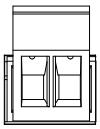	Pin 1	0V
	Pin 2	DC24V
Разъем RS-485 (Контакт 1 ~ 2 слева направо)		
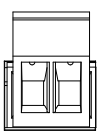	Pin 1	A+ (COM2 RS-485)
	Pin 2	B- (COM2 RS-485)
Порт Ethernet		
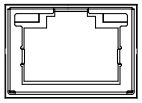	RJ45	Используется для подключения связи по Ethernet с контроллером или для подключения к серверу

Размеры панели оператора OTP210-043E

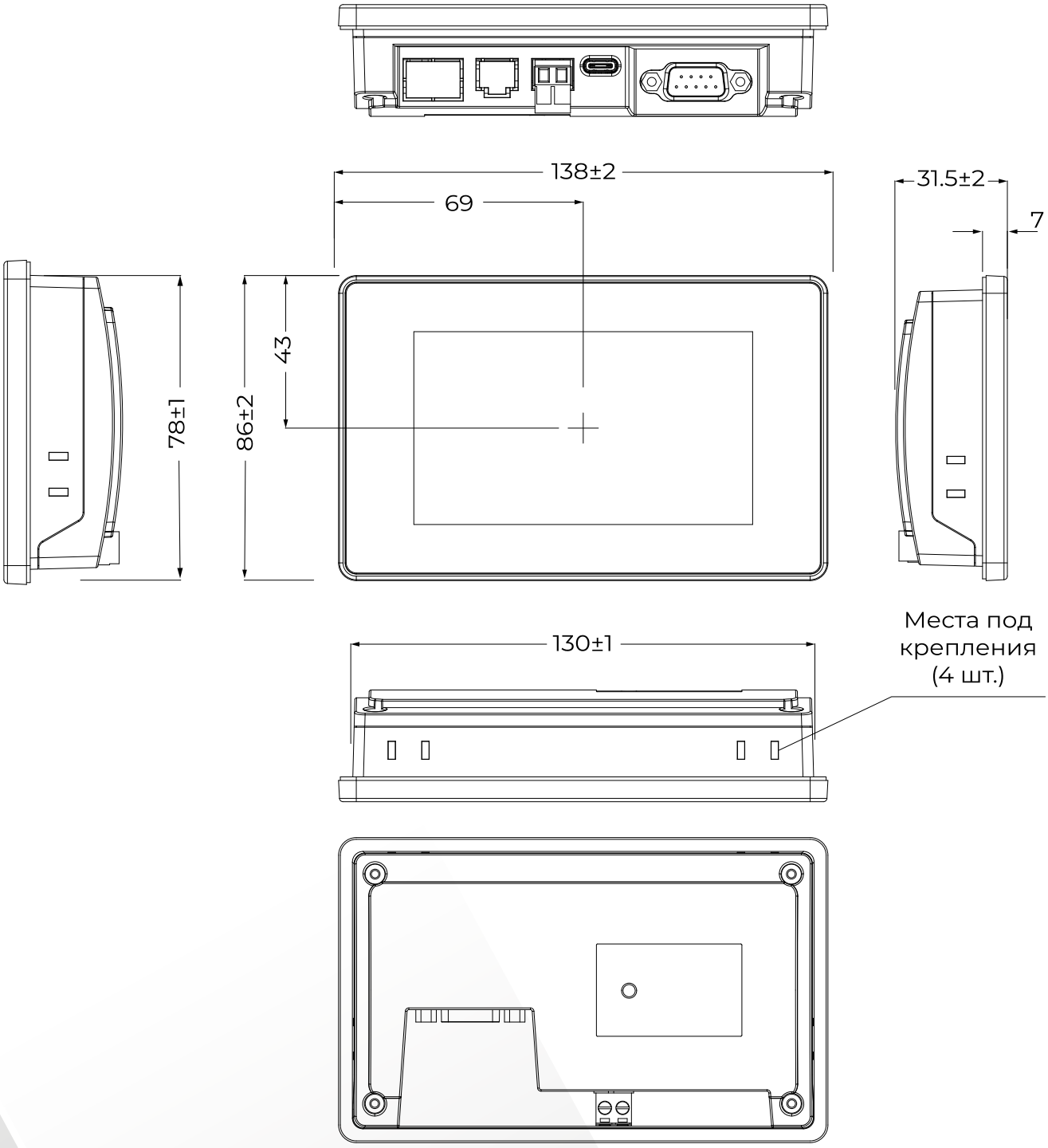

Размеры монтажного окна:
132 x 80 мм