СЕНСОРНЫЕ ПАНЕЛИ ОПЕРАТОРА

Модель

OTP210-101ME

Описание

Панели оператора OTP210-101ME - новое поколение сенсорных панелей оператора Optimus Drive с емкостным экраном. Отличительными особенностями этих панелей оператора являются срабатывание на касание, поддержка многоточечного касания (multitouch) для жестового управления изображением на экране (масштабирование изображения, прокрутка, пролистывание и т.п.) и возможность установки и работы за защитным стеклом. При этом сам экран панели уже имеет защиту от царапин.

Панели оператора Optimus Drive серии OTP210 обладают высокой надежностью и привлекательной ценой. Мощный процессор обеспечивает быструю реакцию на многоточечное касание, а современный экран обладает повышенной четкостью и имеет высокое разрешение.

Панели оператора OTP210-101ME имеют корпус из промышленного АБС-пластика. Удобные в использовании встроенные монтажные крепления ускоряют и упрощают установку и фиксацию панели. Разъемы подключения располагаются в нижней части панели, что сокращает необходимое монтажное пространство в шкафу управления.

Внешний вид





Спецификация

Аппаратные параметры	Экран	9.7" 4:3 TFT ЖК дисплей
	Разрешение	1024×768
	Цвет	24 бит
	Яркость	350 кд/м2
	Подсветка	LED
	Жизненный цикл дисплея	50000 ч
	Тип сенсора	Емкостный экран с поддержкой многоточечного касания, с защитой от царапин
	ЦПУ	2-х ядерный ARM Cortex-A7 1 ГГц
	Память	256 Мб DDR3 + 4 Гб eMMC
	Часы реального времени	Да
	Ethernet	1-канальный 10M/100M адаптивный
	Карта SD	Да
	Порт USB	microUSB slave, USB Type-A 2.0 Host
	Способ загрузки программы	USB Slave / USB накопитель / Ethernet
	Последовательный порт связи	COM1: RS-232/RS-485/RS-422 COM2/COM4: RS-485 COM3: RS-232
	Угол обзора экрана (T/B/L/R)	85°/85°/85°/85°
Электрические характеристики	Номинальная мощность	< 8 Вт
	Напряжение питания	24 В пост. тока, рабочий диапазон 9 ~ 28 В пост. тока
	Защита	Защита от перенапряжения
	Макс. длительность пропадания питания	< 3 мс
	Стандарты CE & RoHS	Согласно стандартам EN61000-6-2:2005 и EN61000-6-4:2007, перенапряжение ± 1 кВ, групповой импульс ± 2 кВ, электростатический контакт 4 кВ и воздушный разряд 8 кВ Соответствует RoHS
Условия окружающей среды	Рабочая температура	-10~60 °C
	Температура хранения	-20~70 °C
	Защита от УФ излучения	Не рекомендуется использовать в условиях сильного ультрафиолетового излучения (например, под прямыми солнечными лучами)
	Влажность	10 ~ 90% отн. (без конденсата)
	Вибростойкость	10 ~ 25 Гц (2G / 30 мин по осям X, Y и Z)
	Охлаждение	Естественное
Механические характеристики	Уровень защиты	Передняя панель соответствует IP65 (устанавливается в шкаф с плоской передней стенкой), задняя часть соответствует IP20
	Материал	Алюминиевый сплав + промышленный пластик
	Монтажные размеры	230 мм × 180 мм
	Габаритные размеры	247 мм × 197 мм × 31,5 мм
	Масса	Около 1150 г

Подключение OTP210-101ME

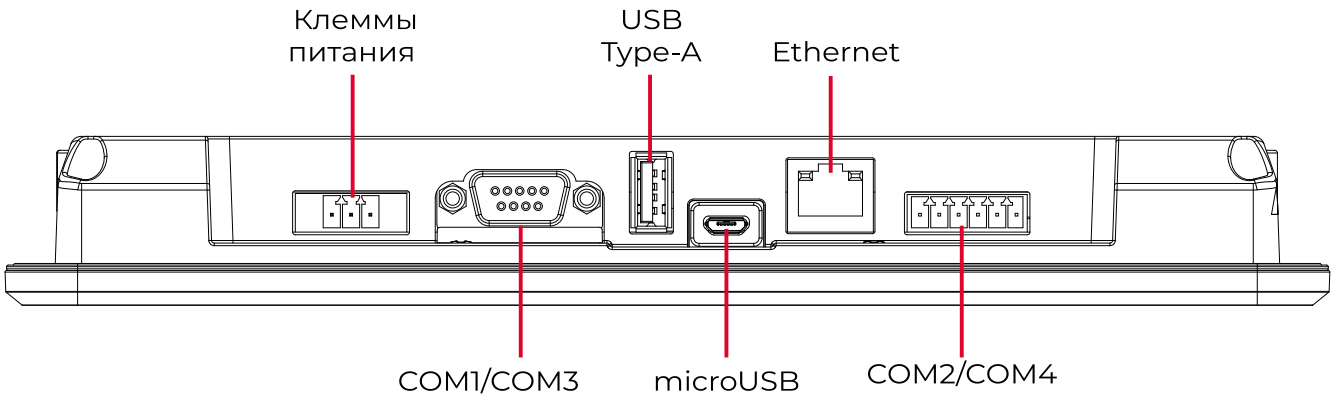

Клемма питания (контакт 1 ~ 3 слева направо)			
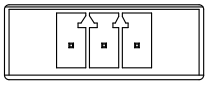	Pin 1	FG	
	Pin 2	0V	
	Pin 3	DC24V	
Последовательный порт DB9			
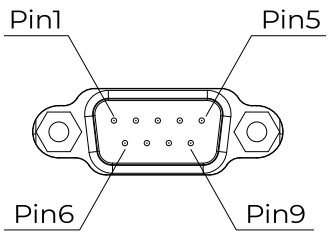	Порт связи	COM1	COM3
	Pin 1	Rx-(B) (RS-422/RS-485-)	
	Pin 2	RxD (RS-232)	
	Pin 3	TxD (RS-232)	
	Pin 4	Tx- (RS-422)	
	Pin 5	GND	
	Pin 6	Rx+(A) (RS-422/RS-485+)	
	Pin 7		RxD (RS-232)
	Pin 8		TxD (RS-232)
	Pin 9	Tx+ (RS-422)	
USB Host			
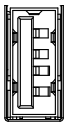	USB Type A	Используется для подключения периферийных устройств, таких как USB-накопитель и т. д.	
USB Slave			
	MicroUSB	Режим Slave: используется для загрузки и отладки программы	
Порт Ethernet			
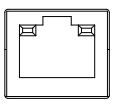	RJ45	Используется для подключения связи по Ethernet с контроллером или для подключения к серверу	
Разъем COM2/COM4 (Контакт 1 ~ 6 слева направо)			
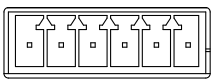	Pin 1	A+ (COM2 RS-485)	
	Pin 2	B- (COM2 RS-485)	
	Pin 3	«Земля»	
	Pin 4	A+ (COM4 RS-485)	
	Pin 5	B- (COM4 RS-485)	
	Pin 6	«Земля»	

Размеры панели оператора OTP210-101ME

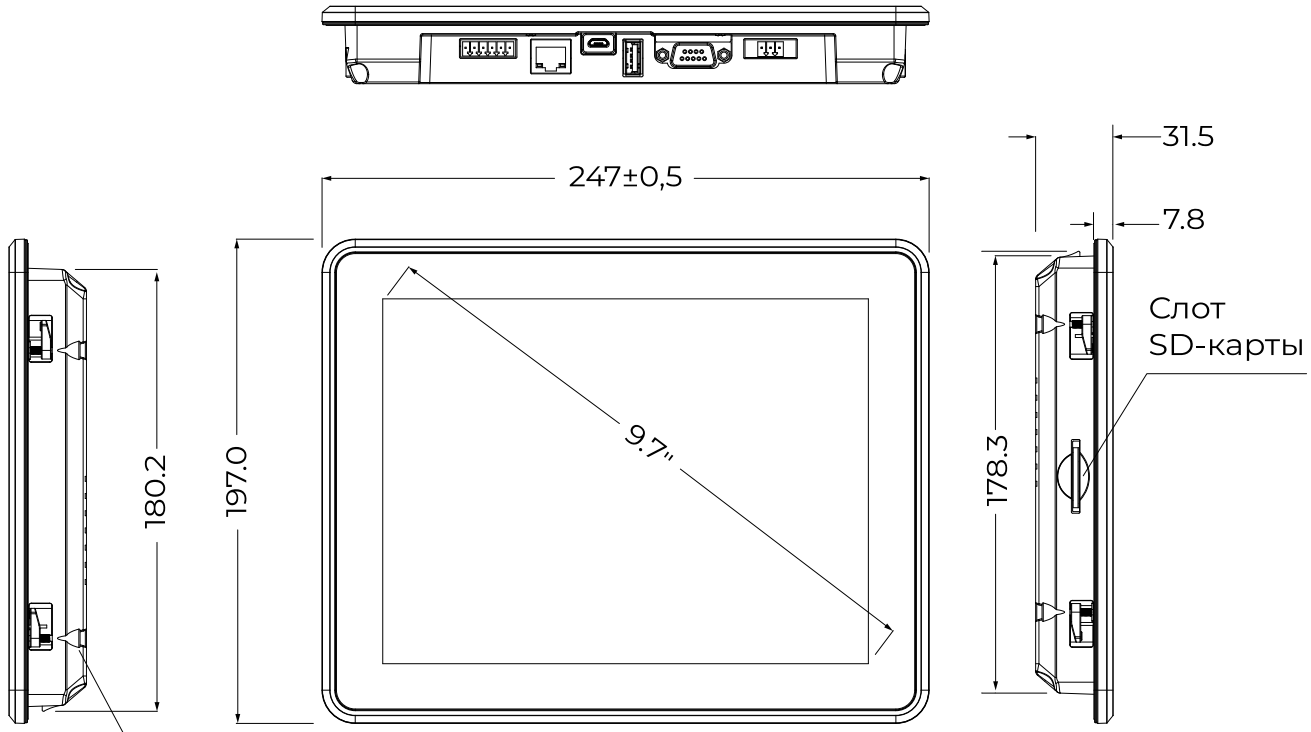

Встроенные крепления (4 шт.): автоматически выдвигаются при закручивании винта, что упрощает и ускоряет монтаж панели

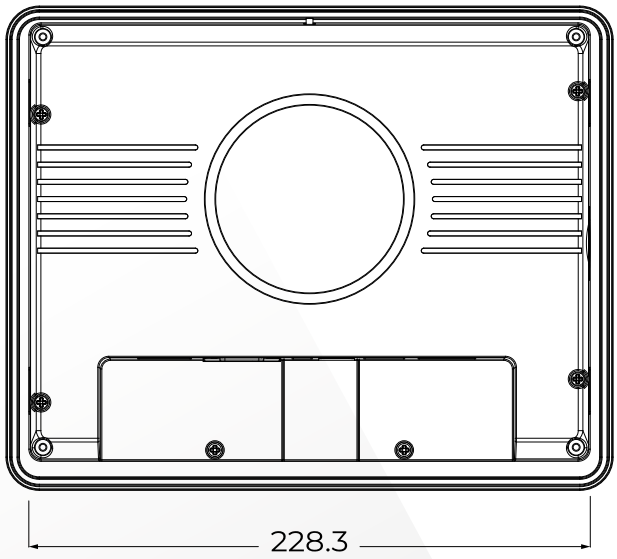

Размеры монтажного окна: 230 мм (± 1 мм) x 180 мм (± 1 мм)

ООО «Оптимус Драйв»

105094, город Москва,
улица Семёновский Вал, дом 6А
+7 (495) 280-19-42
www.optimusdrive.ru